遠赤外線ヒーター（IK放射体）

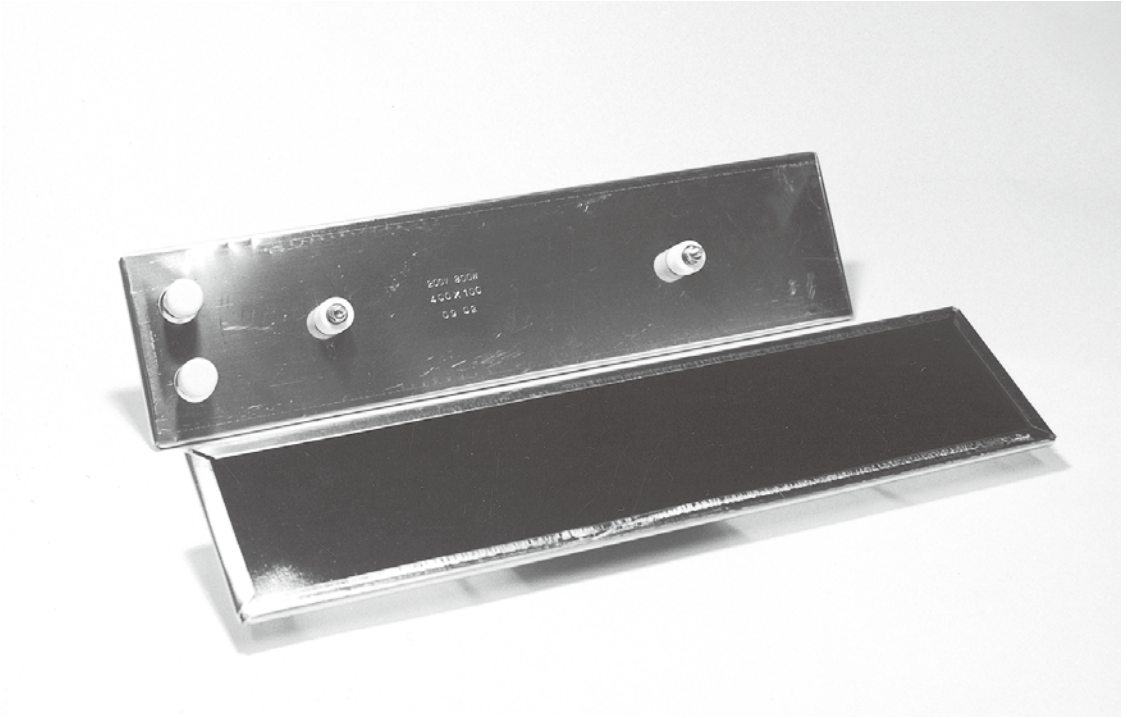

■遠赤外線プレートヒーター

ＩＫ放射体を金属プレート表面にコーティング加工し、発熱体と絶縁物を内蔵したヒーターです。
表面温度分布が均一で精度の高い温度コントロールができます。

■用　途

・プラスチック乾燥機
・印刷インキ乾燥機
・シート状プラスチック熱硬化炉
・円筒状プラスチック熱硬化炉
・繊維束熱固定炉
・食品乾燥炉
・真空乾燥炉

遠赤外線プレートヒーター（IK放射体）

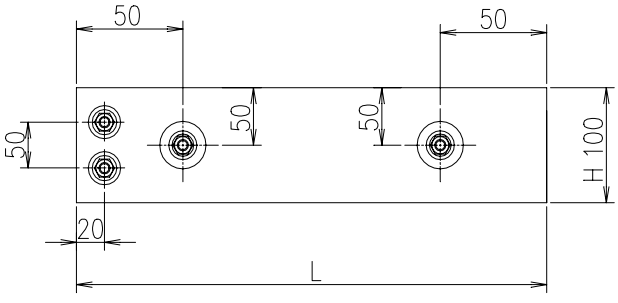

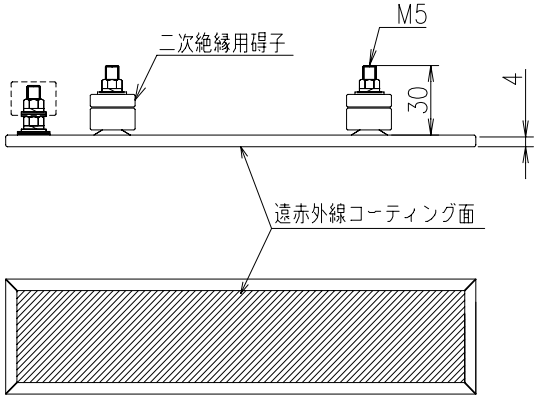

商品コード	型　　番	電　　圧	容　　量 （W）	H×L （mm）
100H	PH1030	100V	300	100×200
101H	PH1045		450	100×300
102H	PH1060		600	100×400
103H	PH1075		750	100×500
104H	PH1100		1000	100×800

商品コード	型　　番	電　　圧	容　　量 （W）	H×L （mm）
200H	PH2030	200V	300	100×200
201H	PH2045		450	100×300
202H	PH2060		600	100×400
203H	PH2075		750	100×500
204H	PH2100		1000	100×800