三晃電気工業株式会社　TEL;072-335-0141　http://sankodk.jp

HEATER PARTS

ヒーターパーツ

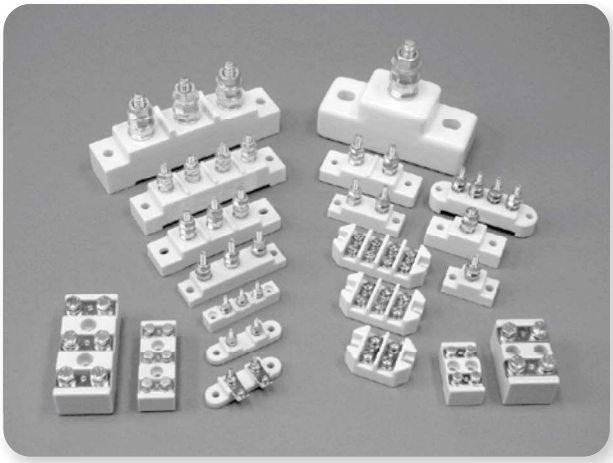

HEAT CREATION

耐熱セラミックターミナル

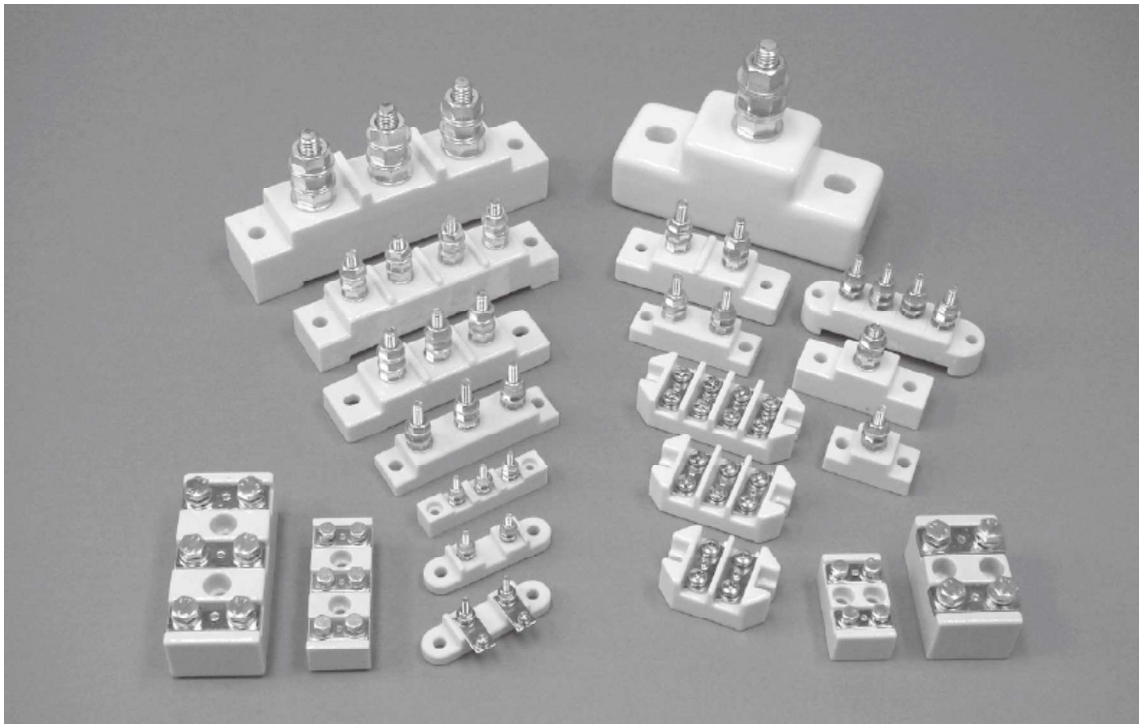

■特　長

■耐熱セラミックターミナル

耐熱性の要求される場所において使用する、電力供給用ターミナルです。計測用ターミナルとしても使用出来ます。材質は普通磁器です。

■平型ターミナル

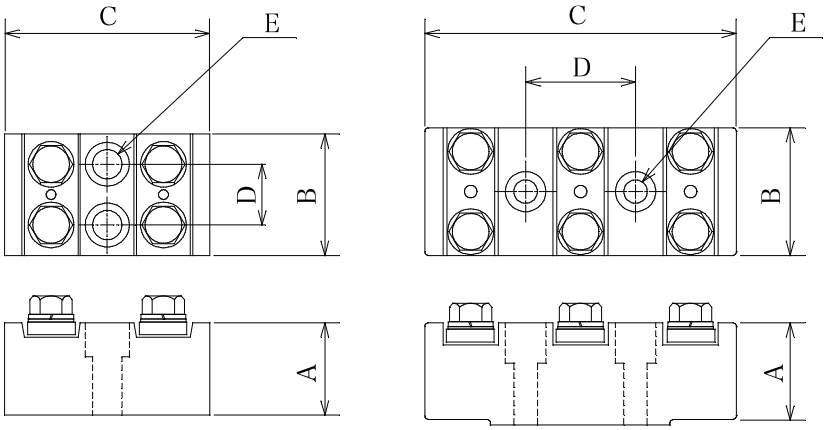

商品コード	品名	寸法　[mm]					ネジ	目安許容電流値 [A]
		高さ〔A〕	巾〔B〕	長さ〔C〕	ピッチ〔D〕	穴径〔E〕		
700P	平 2P（小型）	19	25	42	13	Φ5	M4	20
701P	平 2P（大型）	28	35	55	20	Φ5	M6	50
702P	平 3P（小型）	19	25	65	13	Φ5	M4	20
703P	平 3P（中型）	28	38	85	30	Φ6	M6	50

※製品の特性上、寸法誤差がございます。

耐熱セラミックターミナル

■角形ターミナル

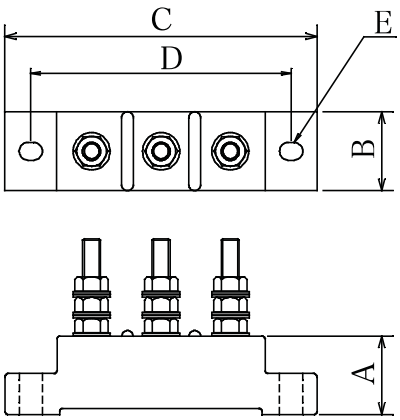

商品コード	品名	寸法 [mm] 高さ〔A〕	巾〔B〕	長さ〔C〕	ピッチ〔D〕	穴径〔E〕	ネジ	目安許容電流値 [A]
710P	角 1P　(小型)	18	20	40	28.5	Φ7	M5	25
711P	角 1P　(中型)	22	21	60	44	Φ7	M6	40
712P	角 1P　(特大型)	50	50	131	94	長穴 13×15	M12	240
713P	角 2P　(小型)	16	20	60	50	Φ7	M5	25
714P	角 2P　(大型)	24	29	83	66	Φ6	M6	40
715P	角 3P　(特小型)	12	12	60	48	Φ3.5	M3	10
716P	角 3P　(小型)	17	20	84	73	Φ6.5	M5	25
717P	角 3P　(大型)	22	27	108	87	Φ6	M6	40
718P	角 3P　(特大 1 型)	35	30	146	121	Φ7.5	M10	150
719P	角 3P　(特大 2 型)	31	37	164	140	Φ8.7	M10	150
720P	角 4P　(大型)	26	28	127	110	Φ7	M6	40

※製品の特性上、寸法誤差がございます。

■小判型ターミナル

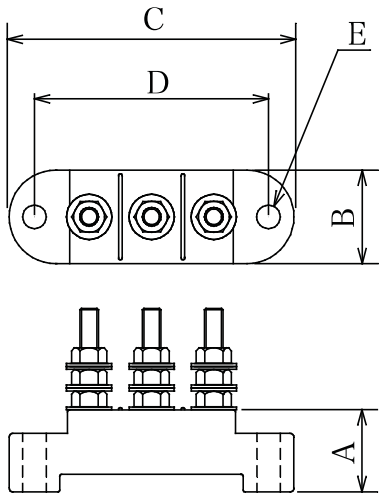

商品コード	品名	寸法 [mm] 高さ〔A〕	巾〔B〕	長さ〔C〕	ピッチ〔D〕	穴径〔E〕	ネジ	目安許容電流値 [A]
730P	小判 2P	14	13	60	45	Φ5	M3	10
731P	小判 3P	20	23	73	58	Φ5.5	M5	25
732P	小判 4P	23	24	88	74.5	Φ6	M5	25

※製品の特性上、寸法誤差がございます。

耐熱セラミックターミナル

■カメタンターミナル

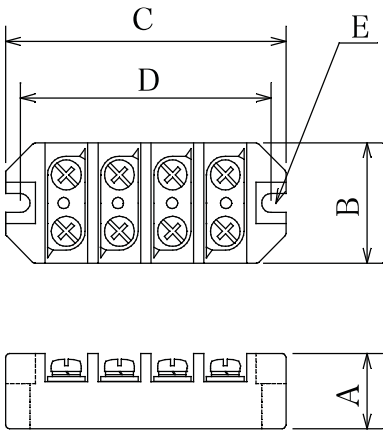

商品コード	品名	寸法 [mm] 高さ〔A〕	巾〔B〕	長さ〔C〕	ピッチ〔D〕	穴径〔E〕	ネジ	目安許容電流値 [A]
740P	ｶﾒﾀﾝ 2P	20	32	48	39	Φ4.5	M4	20
741P	ｶﾒﾀﾝ 3P	20	32	62	54	Φ4.5	M4	20
742P	ｶﾒﾀﾝ 4P	20	32	76	68	Φ4.5	M4	20

※製品の特性上、寸法誤差がございます。

■ヒューズホルダー

耐熱を要求される場所で使用する為に作られたヒューズ専用のホルダーです。

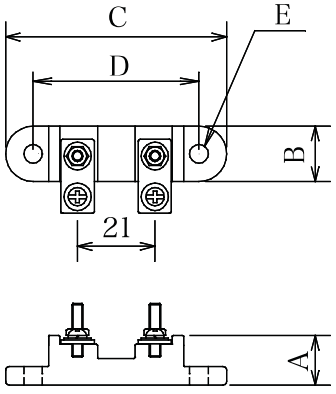

商品コード	品名	寸法 [mm] 高さ〔A〕	巾〔B〕	長さ〔C〕	ピッチ〔D〕	穴径〔E〕	ネジ	目安許容電流値 [A]
750P	ﾋｭｰｽﾞﾎﾙﾀﾞｰ	13	14.5	61	46.5	Φ5	M3	10

※製品の特性上、寸法誤差がございます。

耐熱圧着端子（ニッケル端子）

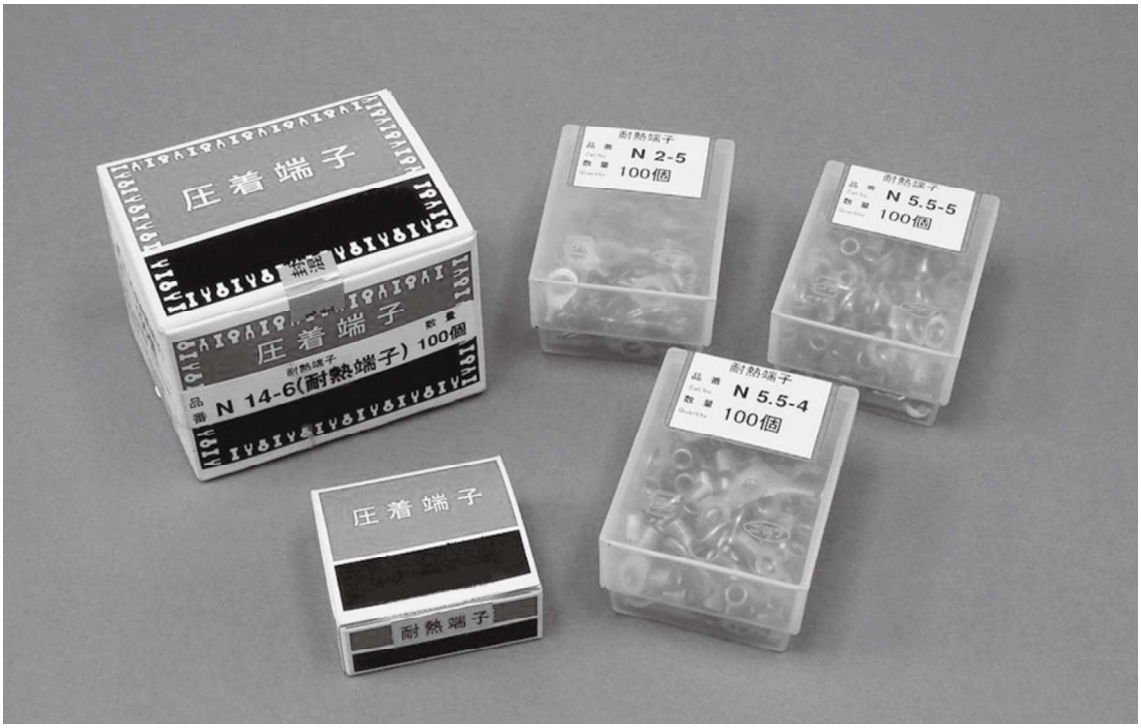

■用　途

ヒーター線、電熱線及び電気炉などの耐熱を必要とする箇所に適合します。

■材　質

JIS H4501適合ニッケル材

■耐熱温度

最大 400℃

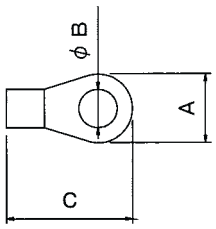

商品ｺｰﾄﾞ	型番	寸法[mm] A	B	C	適応ﾈｼﾞｻｲｽﾞ	商品ｺｰﾄﾞ	型番	寸法[mm] A	B	C	適応ﾈｼﾞｻｲｽﾞ
600P	N1.25−3	5.5	3.2	12.0	M3	608P	N5.5−6	12.0	6.4	23.0	M6
601P	N1.25−4	8.0	4.3	15.6	M4	609P	N5.5−8	15.0	8.4	28.0	M8
602P	N1.25−5	8.0	5.3	15.6	M5	610P	N8−5	12.0	5.3	23.5	M5
603P	N2−4	8.5	4.3	16.5	M4	611P	N8−6	12.0	6.4	23.5	M6
604P	N2−5	9.5	5.3	17.0	M5	612P	N8−8	15.0	8.4	29.5	M8
605P	N2−6	12.0	6.4	21.5	M6	613P	N8−10	15.0	10.5	29.5	M10
606P	N5.5−4	9.5	4.3	19.5	M4	614P	N14−6	12.0	6.4	27.5	M6
607P	N5.5−5	9.5	5.3	19.5	M5	615P	N14−8	16.0	8.5	32.5	M8

三晃電気工業株式会社　TEL;072-335-0141　http://sankodk.jp

耐熱アイロンプラグ

■特　長

耐熱アイロンプラグは、良質な磁器を主な絶縁材料としているため、耐熱性、絶縁性に優れています。樹脂成型機や金型、熱板などの各種ヒーター用の電源プラグとして使用され、ヒーター線の取り外し作業をワンタッチで行うことができます。

耐熱アイロンプラグ

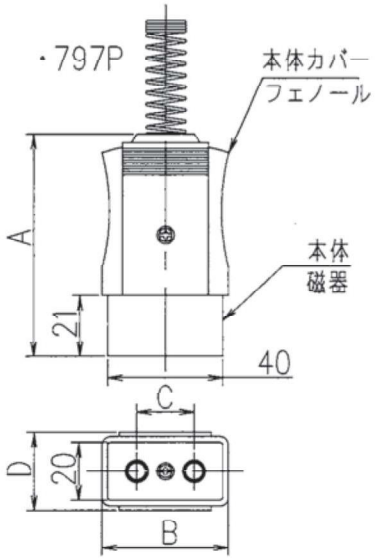

アイロンプラグ台

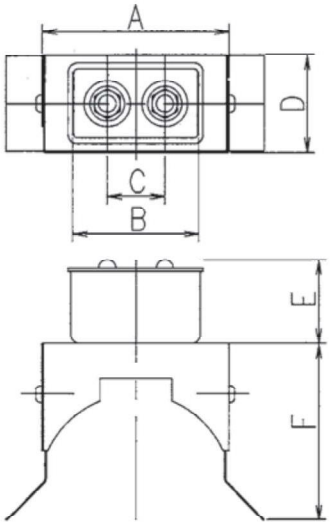

寸法表（耐熱アイロンプラグ）　(mm)

商品コード	型　番	電流値	A	B	C	D
797P	2P－20A	20A	77	44	20	21

寸法表（アイロンプラグ台）　(mm)

商品コード	電流値	A	B	C	D	E	F
800P	20A	75	45	20	34	29	61

三晃電気工業株式会社　TEL;072-335-0141　http://sankodk.jp

釣鐘碍子（R碍子）

■特　長

R碍子は、高温炉など耐熱が要求される動力線の絶縁碍子として使用されています。材質はステアタイトで、片側に丸みを持たせることで曲線での配線も容易に行え、内部の線が露出することなく施工することができます。

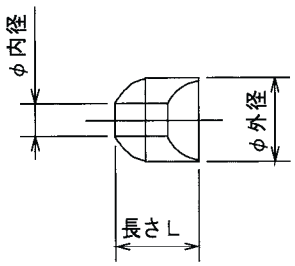

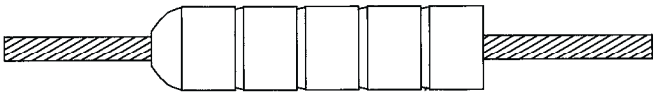

－施工例－

商品コード		型　番	寸　法［mm］			入　数（1函）
100ヶ	1kg		外径（φ）	内径（φ）	長さ（L）	
760P	770P	NO.1	3.2	1.4	3.2	約27000個／Kg
761P	771P	NO.2	4.2	1.7	4.2	約11700個／Kg
762P	772P	NO.3	5.1	2.3	5.1	約6100個／Kg
763P	773P	NO.4	6.7	2.9	6.7	約2900個／Kg
764P	774P	NO.5	8.2	3.6	8.2	約1550個／Kg
765P	775P	NO.6	10	3.9	10.0	約790個／Kg
766P	776P	NO.7	11	4.4	11.0	約610個／Kg
767P	777P	NO.8	12.7	5.5	12.7	約440個／Kg

三晃電気工業株式会社　TEL;072-335-0141　http://sankodk.jp

■ヒーター用碍子

■特　長

■ヒーター用碍子

ヒーター用碍子は、多孔質の磁器で作られており耐熱性に優れています。主にシーズヒーター・フィンシーズヒーターの支持ホルダー、ターミナル保護キャップ、遠赤ヒーターターミナル部等に使用されます。価格は安価です。

■使用目的

1、保護カバーとして作業者が感電しない。
1、ヒーターの伸び（熱膨張）で電源端子が装置本体に直接接触しない。

■ターミナル碍子

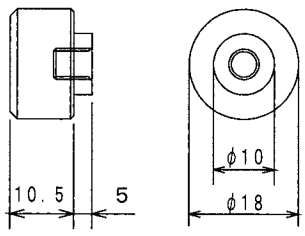

商品コード	型　番
781P	M4
782P	M5

■ハカマ碍子

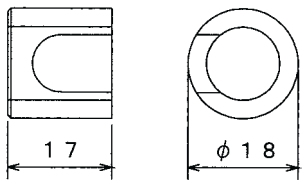

商品コード	型　番
783P	M4
784P	M5

■キャップ碍子

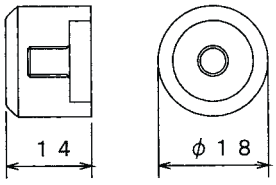

商品コード	型　番
785P	M4
786P	M5

材質：並通磁器　耐熱温度：400℃

ヒーター用碍子

■スジツバ碍子

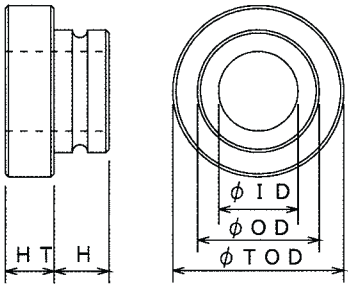

商品コード	ヒーター径	φID	φOD	φTOD	H	HT
787P	φ10用	10.5	18	22	8	6
788P	φ12用	13.5	20	28	9	8
789P	φ15用	16.5	25.5	33	10.5	8.5

材質：アルミナ　耐熱温度：1500℃

■スジツバ碍子用スナップリング

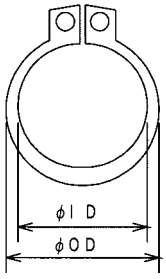

商品コード	ヒーター径	φID	φOD
790P	φ10用	14.7	18
791P	φ12用	17.5	21.5
792P	φ15用	23.2	27.6

材質：SUS304

●スジツバ碍子　取付例

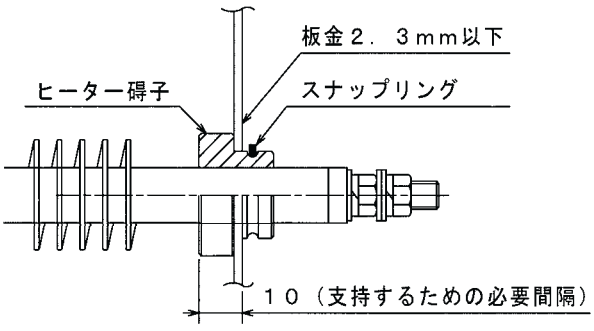

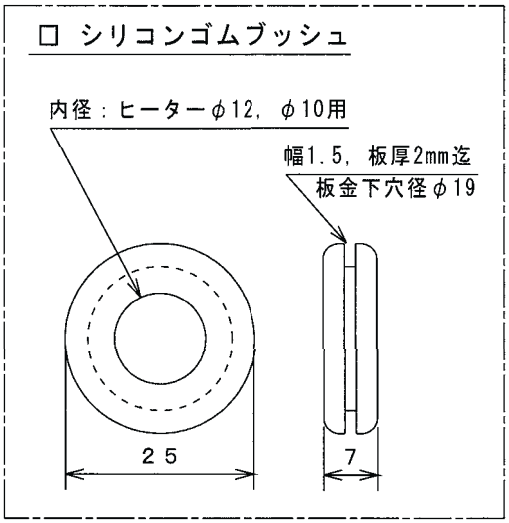

サーモンセメント

■特　長

サーモンとは、外部加熱あるいは冷却を最高の効率で、しかも恒久的に、かつ安い費用で行うために、米国サーモン・マニュファクチュアリング社が発明した熱伝セメントです。
サーモンはパテ状の非金属性、無機質の高熱伝導率を持ったセメントで、通常蒸気抱き合わせ管や、電熱管を被加熱体へ取り付ける場合の埋め込みに使用します。施工後はコンクリート並みの強度に硬化して強力に接着し、継ぎ目のない完全な熱伝達路を形成します。しかも電熱面積が大幅に拡大しますので加熱あるいは冷却効率が上昇します。

■用　途

バルブ、ポンプ、配管およびその装置、容器、送圧器、コントロール・バルブ、プラスチック金型、強化ポリエステル鋳造型およびプレート、熱交換器、冷却タンク、各種機械装置、各種熱板

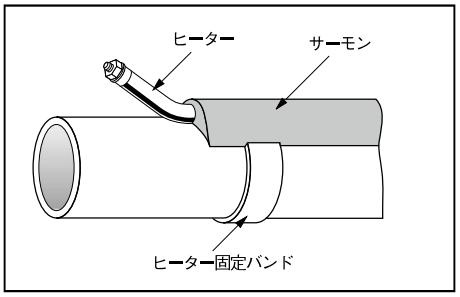

■使用上のご注意

・使用中以外は、硬化を防ぐため容器のフタを必ず閉めてください。
・セメント塗布前に、表面の汚れなどを落としてからご使用ください。汚れていると、性能が損なわれます。
・漏電防止のため、施工時はヒーター端末部をマスキングし、セメントが付着しないようにして下さい。
・塗布は0℃以上の常温にて行ってください。缶体などが加温された状態では、セメント内から水蒸気が発生し、内部に気泡が残ります。
・セメント塗布後、表面から水分が抜けるまで約4時間かかります。その後、加熱乾燥をする場合は71～100℃で4～12時間、セメントが完全に乾燥してから断熱材の施工をしてください。完全に乾燥しない状態では、内部に気泡が残りセメント本来の効果を発揮しません。保存期間は、未開封で1年間です。

■サーモンの利点

・コスト低廉…ジャケッティング法より安価です。
・優秀な熱伝性…ジャケッティング法と殆ど変わらない熱伝効果を発揮します。
・長い耐用寿命…テスト結果では施工した相手の機器よりも長い耐用寿命を持っております。
・良好な機械的強度と耐熱衝撃性…加熱冷却の反復操作を行うような過激な稼働条件下でもひび割れやスポーリングあるいは品質低下の懸念はありません。

■ヒーターの取付けにサーモンを使った場合の利点

・電力消費が減少し、同じ電力で高熱量が得られる。
・ヒーターの寿命が伸びる。サーモンの寿命も長く、万一破損しても製品汚染の恐れがない。
・熱を平均に伝える。また、工事や補修が簡単で迅速、安価である。

■T-99　1204℃ での継続使用が可能な、高温用伝熱セメントです

電気トレースのヒーターケーブルや高温のスチームトレース管への施工、カートリッジヒーターやパネルヒーターなどで非常に高い温度を維持しなければならない場合で、これまで熱伝セメントが使用できなかった場所でも使用できます。

最高使用温度	：1204℃
最低使用温度	：ー196℃（要防露）
最低施工温度	：0℃
剪断力	：300N/cm²
電気伝導	：なし
密　度	：2.4g/cm³
水溶性	：あり

商品コード	型　番	内　容　量
804P	TSS9911	1ガロン缶（9.1kg）
~~805P~~	~~TSS9901~~	~~1Kg缶（1kg）~~

（販売終了）

■T-3　最高使用温度454℃の、スタンダードタイプの伝熱セメントです

最高使用温度	：454℃
最低使用温度	：-196℃(要防露)
最低施工温度	：0℃
剪断力	：100N/cm²

電気抵抗率	：0.86Ωcm
密度	：1.68g/cm³
水溶性	：あり

商品コード	型　番	内　容　量
806P	TSS0351	5ガロン缶（31.8kg）
807P	TSS0311	1ガロン缶（6.4kg）
~~808P~~	~~TSS0301~~	~~1Kg缶（1kg）~~

（販売終了）

■ 施工方法

コテ塗りの場合の施工厚は、下図のようにしてください

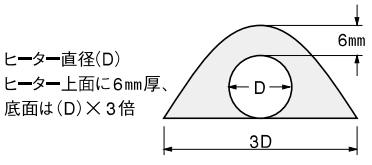

■ 使用例

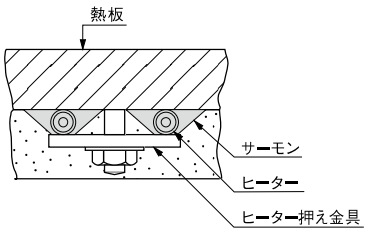

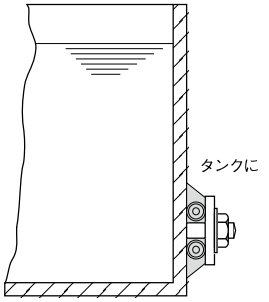

シリコン収縮チューブ

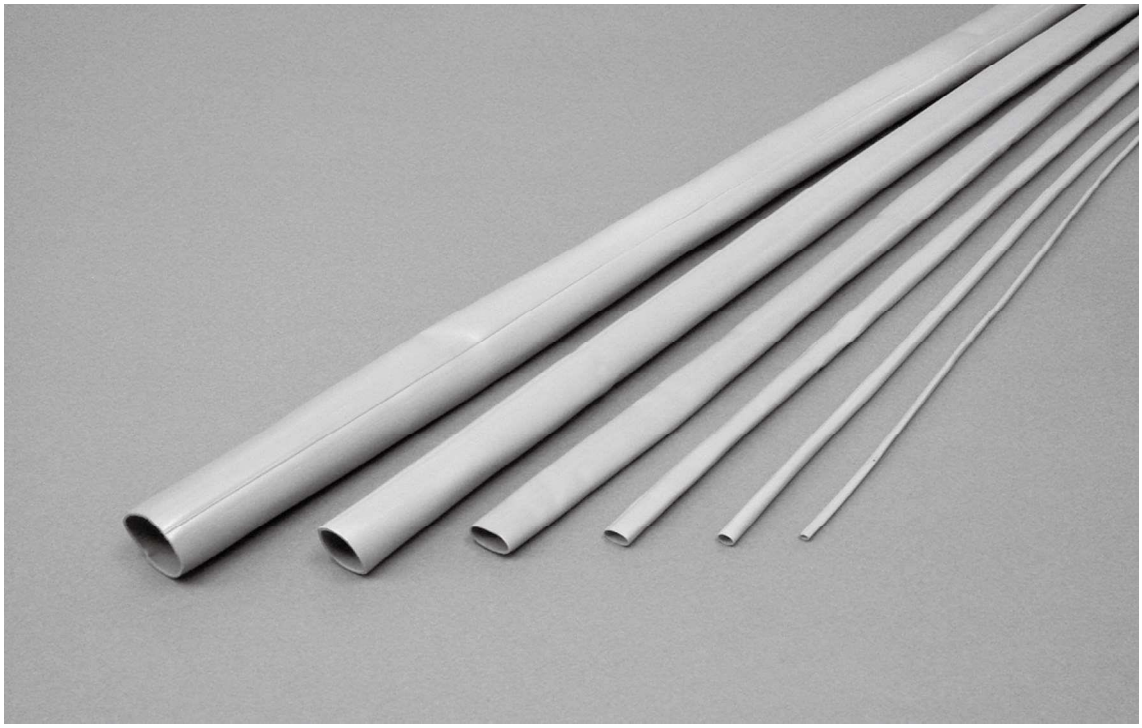

■特　長

シリコン熱収縮ゴムチューブは、加熱により簡単に内径が1/2に収縮する被覆用、絶縁用耐熱収縮チューブです。

●一般特性

外　観	淡灰色・黒・赤
比　重（25℃）	1.2
硬　さ（JIS－A）	70
引っ張り強さ［kg／㎠］	70
伸　び（%）	400
引裂き強さ（JIS－A型）［kgf／cm］	25

●電気特性

	特性値
体積抵抗率［Ω・cm］	2×15^{14}以上
絶縁破壊の強さ［KV 1㎜］	25
誘電率（ε）50Hz	3.2
誘電正接（tan δ）50Hz	0.001
使用温度範囲	－50～＋200
収縮性（直径方向）［%］	約50

シリコン収縮チューブ

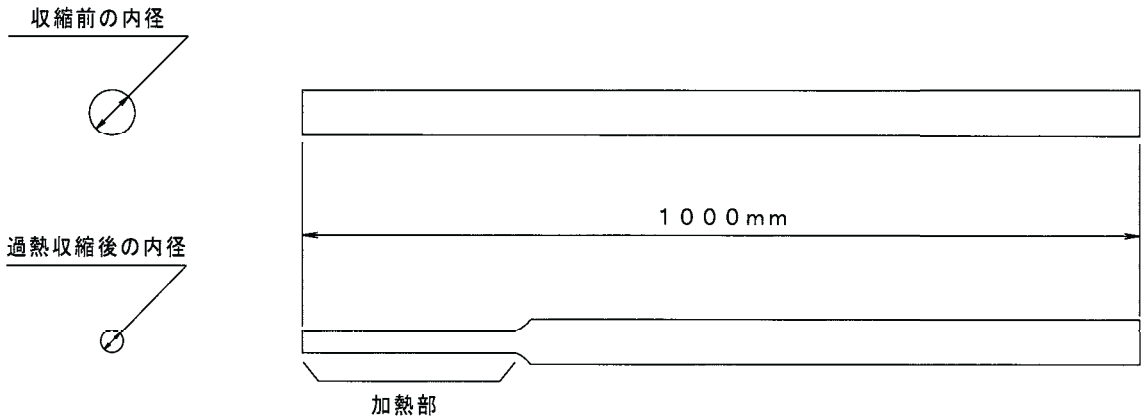

■標準在庫表

標準長さ　1m

商品コード	製品名（型番）［mm］() 内は収縮前の肉厚	収縮前のチューブの内径［mm］	被覆物の外径見当［mm］	加熱収縮後のチューブの	
				内　径［mm］	肉　厚［mm］
100P	ST-5DG　(0.3)	1.3	0.8～1.2	0.5	0.3
101P	ST-8DG　(0.3)	1.6	1.1～1.5	0.8	0.3
102P	ST-10DG　(0.5)	2.0	1.3～2.0	1.0	0.5
103P	ST-15DG　(0.5)	3.0	1.8～2.5	1.5	0.5
104P	ST-25DG　(0.5)	5.0	2.8～4.5	2.5	0.5
105P	ST-25DG　(1.0)	5.0	2.8～4.5	2.5	1.0
106P	ST-30DG　(0.5)	6.0	3.2～5.5	3.0	0.5
107P	ST-40DG　(0.5)	8.0	4.5～7.0	4.0	0.5
108P	ST-40DG　(1.0)	8.0	4.5～7.0	4.0	1.0
109P	ST-55DG　(1.5)	11.0	6.0～9.0	5.5	1.5
110P	ST-65DG　(0.6)	13.5	8.5～11.0	6.5	0.6
111P	ST-80DG　(1.5)	16.0	9.0～14.0	8.0	1.5
112P	ST-110DG　(2.0)	22.0	13.0～19.0	11.0	2.0
113P	ST-140DG　(1.3)	28.0	17.0～24.0	14.0	1.3
114P	ST-170DG　(2.0)	34.0	20.0～30.0	17.0	2.0
115P	ST-230DG　(3.0)	46.0	25.0～42.0	23.0	3.0

テフロン収縮チューブ

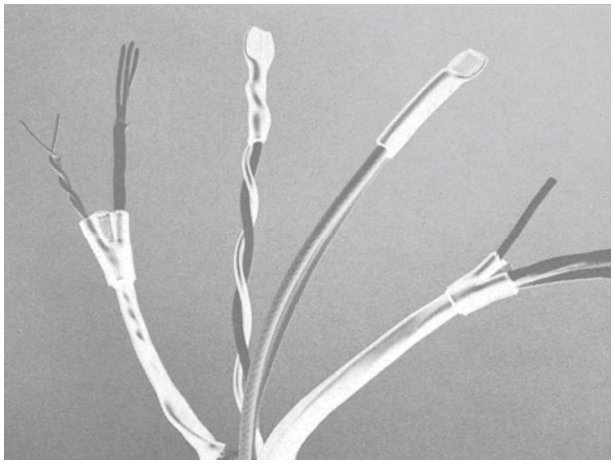

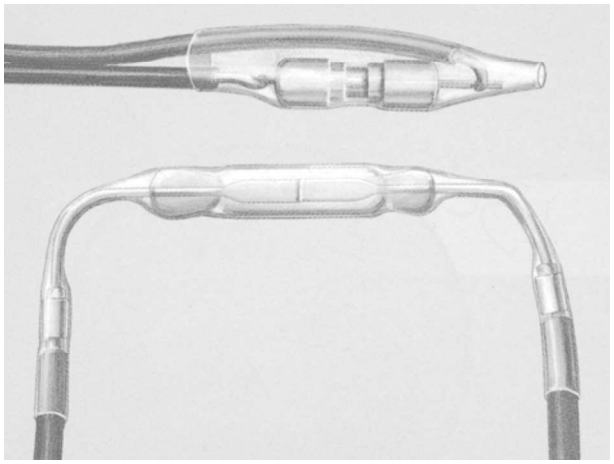

■テフロン収縮チューブ

テフロン収縮チューブは、数々の優れた特性を持つフッ素樹脂収縮チューブです。
対象物の必要な場所に被覆するだけで、耐熱性、絶縁性、被粘着性、すべり性を与えたり外部環境からの保護（耐薬品性、防湿性、非汚染性）したり補強したりすることが手軽に出来ます。
航空宇宙・半導体製造装置、電力／通信機器、コンピュータ／OA機器、車両、食品／化学工業、家電製品、等々幅広い企業で利用されています。

■特　長

・耐熱性に優れている。
・熱分解が少なく、高温でも強度があります。
　融点（327℃）で透明な非結晶のゲル状になりますが、かなり機械的強度を保持しており、他のポリマーのように液状となり流れ出すことはありません。
・耐薬品性に最も優れたポリマーです。
・耐熱性の絶縁材料としても最適です。
　絶縁抵抗が大きく絶縁破壊電圧が高いの耐熱絶縁材料として広く使われています。
・非粘着性です。
　漏れ難くはじき易い表面をしています。
・すべりがよく、TFEの摩擦係数は約0.02と最小です。

テフロン収縮チューブ

●TFE－4X

TFEの融点327℃で収縮を始めますが、完全な収縮は冷却の過程でなされます。

材　質　　：フッ素樹脂TFE
連続使用温度：260℃
収縮温度　　：327℃
収縮率　　：75%

商品コード	型番	収縮前内径 [mm]	収縮後内径 [mm]	収縮後肉厚 [mm]	長さ
250P	5／64 EX	1.98	0.64	0.23	1.2m
251P	1／8　EX	3.17	0.94	0.25	1.2m
252P	1／4　EX	6.35	1.60	0.30	1.2m
253P	3／8　EX	9.52	2.44	0.30	1.2m
254P	1／2　EX	12.70	3.66	0.38	1.2m
255P	5／8　EX	15.87	4.52	0.38	1.2m
256P	3／4　EX	19.05	5.69	0.38	1.2m
257P	1　EX	25.40	7.07	0.38	1.2m
258P	1－1／4　EX	31.75	8.82	0.38	1.2m

※標準長さは1.2mです。

●SMT

約80℃から収縮を始め、収縮温度ではほとんど収縮します。完全収縮温度は200℃です。

材　質　　：フッ素樹脂FEP
連続使用温度：200℃
収縮温度　　：120℃
収縮率　　：25%

商品コード	型番	収縮前内径 (mm)	収縮後内径 (mm)	収縮後肉厚 (mm)	長さ
200P	AWG-24	0.81	0.68	0.20	1m
201P	AWG-22	1.10	0.83	0.20	1m
202P	AWG-20	1.27	1.00	0.20	1m
203P	AWG-18	1.60	1.25	0.20	1m
204P	AWG-16	2.10	1.55	0.23	1m
205P	AWG-14	2.40	1.80	0.23	1m
206P	AWG-12	2.90	2.30	0.23	1m
207P	AWG-10	3.50	2.90	0.25	1.2m
208P	AWG-9	4.00	3.20	0.25	1.2m
209P	AWG-8	4.60	3.60	0.25	1.2m
210P	AWG-7	5.00	4.00	0.28	1.2m
211P	AWG-6	5.70	4.60	0.28	1.2m
212P	AWG-5	6.40	5.00	0.28	1.2m
213P	AWG-4	7.40	5.80	0.28	1.2m
214P	AWG-3	7.90	6.40	0.28	1.2m
215P	AWG-2	9.20	7.20	0.30	1.2m
216P	AWG-1	10.20	7.90	0.30	1.2m
217P	AWG-0	11.20	8.90	0.30	1.2m

※標準長さはAWG－22、AWG－14は30mのコイル巻又は150mのスプール巻きです。AWG－6～1/4は1,.2mです。

ポリイミドチューブ

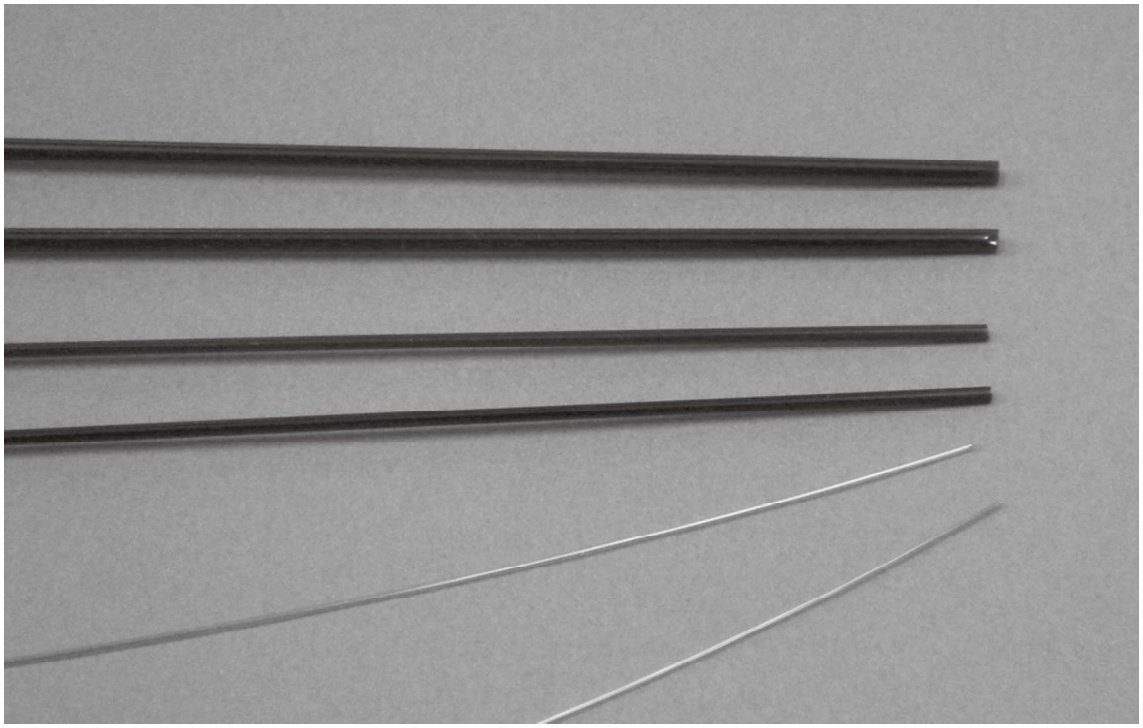

■ポリイミドの耐寒耐熱性は－269℃～＋400℃

数々の新素材誕生のきっかけとなったNASAの宇宙開発計画。ポリイミドもその1つです。初期の用途は、宇宙ロケット、軍用機、ミサイルなどの特殊な分野に限られていました。しかし現在では、ワニス、フィルム、成型品として製品化され、産業界のあらゆる分野で、その可能性に大きな期待が持たれています。

■耐熱性

常用で220℃、短時間では400℃にも耐えます。熱硬化性のため800℃以上では炭化。炎を上げない自己消化性を備え、しかも有毒ガスを発生しないため、安全性でも優れています。

■シームレス

せっかくの優れた耐熱特性も、接着剤を使ったスパイラルチューブでは熱で剥がれる心配があります。ポリイミドチューブは一体成型のシームレスタイプですから安心です。

■耐屈曲性

特殊な多重構造になっているため、衝撃に強く、折り曲げを繰り返しても、剥離したり破れたりするおそれがありません。可動部分の御使用にも安心です。

ポリイミドチューブ

■薄い

引張りに強く腰のある樹脂ですから、最少内径0.2mm、厚さ0.04mmのチューブも可能です。微小な部分の配線を必要とする電子機器、医療機器等でもスペースの心配は不要です。

■接着性

ポリイミド樹脂は接着性に優れているほか、アルカリ以外の薬品や放射線に強いという性質を持っています。このため化学工場や原子力発電施設にも、新たな可能性を提供します。

■作業性

腰が強く、かつ滑らかで摩擦が少ない樹脂のために、線通し作業が手早く簡単にできます。また、優れた耐熱性は、ハンダ付作業にも安心でき、量産行程をスムーズに流します。

ＰＩＴ-Ｓタイプ					
商品コード	公称内径［mm］	内径許容差［mm］	標準厚さ［mm］	標準外形［mm］	長さ
300P	0.2	±0.03	0.04	0.28	1ｍ
301P	0.25	±0.03	0.04	0.33	
302P	0.3	±0.03	0.04	0.38	
303P	0.35	±0.03	0.04	0.14	
304P	0.4	±0.03	0.04	0.48	
305P	0.5	±0.04	0.06	0.62	
306P	0.6	±0.04	0.06	0.72	
307P	0.7	±0.04	0.06	0.82	
308P	0.8	±0.05	0.06	0.92	
309P	0.9	±0.05	0.06	1.02	
310P	1.0	±0.06	0.06	1.12	
311P	1.2	±0.06	0.06	1.32	
312P	1.4	±0.06	0.06	1.52	
313P	1.6	±0.08	0.06	1.72	
314P	1.8	±0.08	0.06	1.92	
315P	2.0	±0.1	0.06	2.12	

※（1）標準品の長さは1mです。
※（2）PIT-Kはカプトン（ポリイミド）フィルムを使用。
　厚さは200F（0.05mm）が標準ですが、150F（0.038mm）及び300F（0.075mm）の製品も製造します。（受注生産）

ガラスチューブ

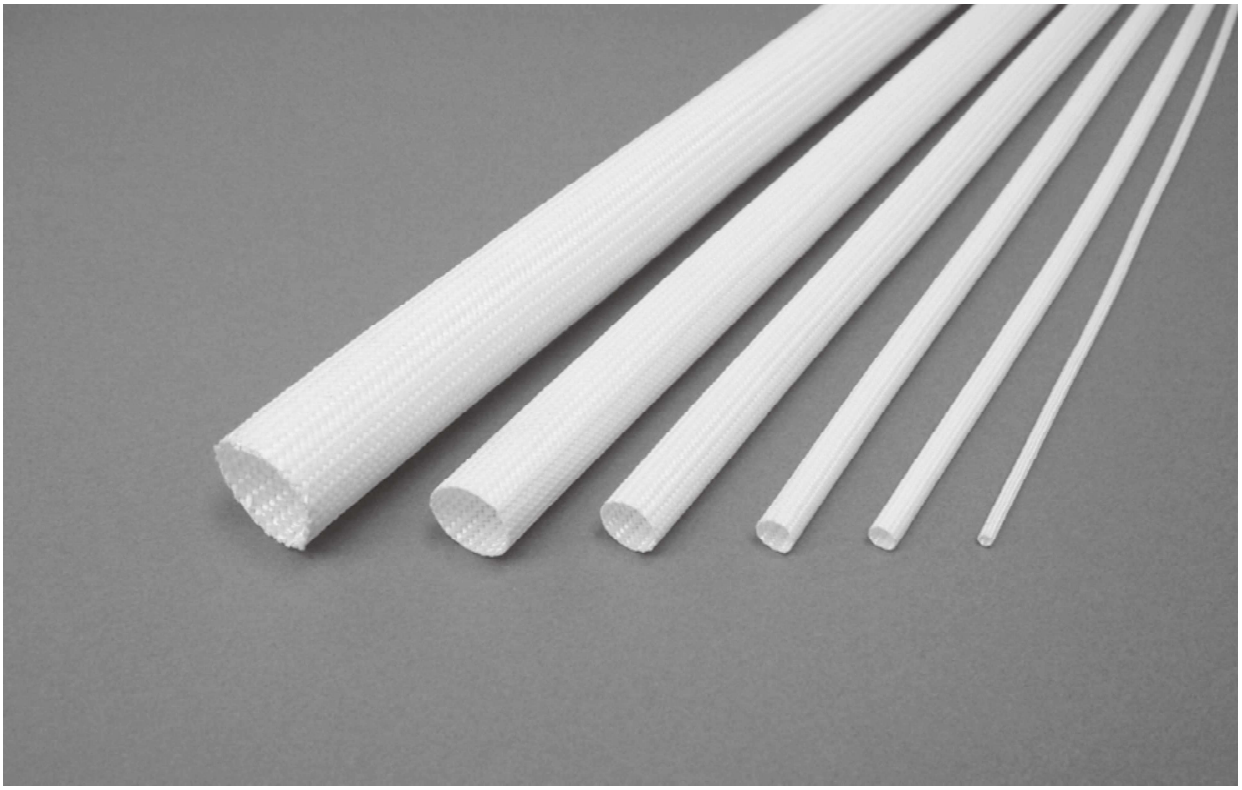

■特　長

ガラスチューブは電気絶縁用ガラススリーブ（H種耐熱 180℃）にシリコン系ワニスを塗布し、十分乾燥してつくったもので、優れた柔軟性、耐熱性、電気絶縁性を持ち、かつ自己消炎性であります。

商品コード	寸　法［mm］			
	型　番	内径φ	厚　み	長　さ
400P	GT 1	1	0.25	1000
401P	GT 1.5	1.5	0.25	
402P	GT 2	2	0.25	
403P	GT 3	3	0.3	
404P	GT 4	4	0.3	
405P	GT 5	5	0.3	
406P	GT 6	6	0.45	
407P	GT 7	7	0.45	
408P	GT 8	8	0.45	
409P	GT 10	10	0.45	
410P	GT 12	12	0.55	
411P	GT 14	14	0.55	
412P	GT 16	16	0.55	
413P	GT 18	18	0.55	
414P	GT 20	20	0.65	
415P	GT 25	25	0.75	

耐熱性テープ

■特　長

耐熱性テープは高温絶縁テープとして、無くてはならないもので、使用方法は通常のビニールテープと同様です。

■種類と用途

種　　類	用　　途
ガラス粘着テープ	ヒーター端子、熱電対端子部等の絶縁用
アルミ粘着テープ	保温材等の外装用
カプトン粘着テープ	ヒーター端子、高温部絶縁用
テフロン粘着テープ	ネジ部等シール用、耐水性あり
テフロンガラステープ	テフロン粘着テープより、厚み・強度の必要な場所

商品コード	型　番	品　　名	標準寸法 巾［mm］×長さ［m］	耐熱温度 ［℃］
500P	ST-HG-T	ガラス粘着テープ	19×20	約180℃
501P	AL520	アルミ粘着テープ	50×50	約110℃
502P	650S	カプトン粘着テープ	19×20	約200℃
503P	903UL	テフロン粘着テープ	10×10	約200℃
504P	973UL	テフロンガラステープ	19×10	約180℃

ガラス編組耐熱電線（GB）

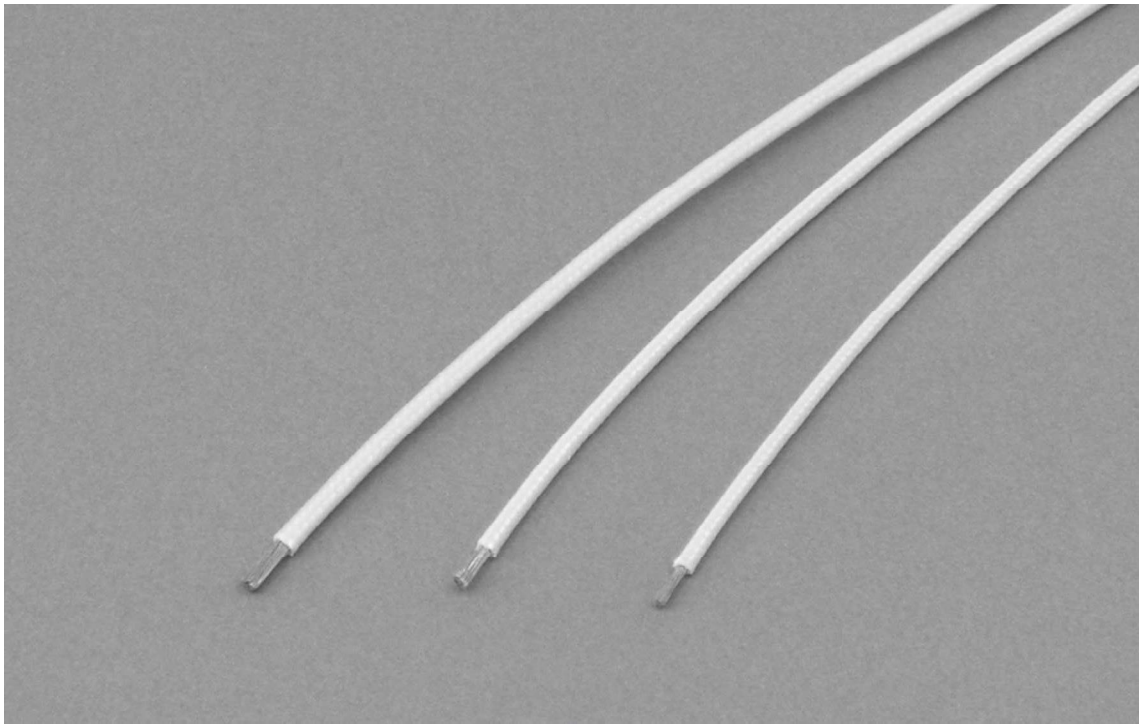

GBは最高使用温度180℃（H種）以下での配線機器用耐熱線で、コストも安く経済的な電線です。

・導　体：軟銅線をヨリ合せしたもの。
・絶縁体：ガラス繊維を2重に編組し、耐熱ワニスを含浸させたものである。
・色　別：H種（180℃）白色
・耐電圧：200V

■構成

商品コード	型番	長さ [m]	サイズ SQ[mm²]	導体構成 [本／mm]	導体外径 [mm]	標準仕上り 外径[mm]	基準電流値 [A]
100NW	GB05	50	0.75	30／0.18	1.2	2.2	14
101NW	GB010	100					
102NW	GB105	50	1.25	50／0.18	1.5	2.5	19
103NW	GB110	100					
104NW	GB205	50	2.0	37／0.26	1.8	3.0	27
105NW	GB210	100					
106NW	GB305	50	3.5	45／0.32	2.5	3.8	37
107NW	GB310	100					
108NW	GB505	50	5.5	35／0.45	3.1	4.4	49
109NW	GB510	100					
110NW	GB805	50	8	50／0.45	3.7	5.0	61
111NW	GB810	100					
112NW	GB1405	50	14	88／0.45	4.9	6.5	88
113NW	GB1410	100					
114NW	GB2205	50	22	7／20／0.45	7.0	8.8	115
115NW	GB2210	100					

※許容電流値についてはp386をご参照願います。

シリコンゴム絶縁ガラス編組電線（LKGB）

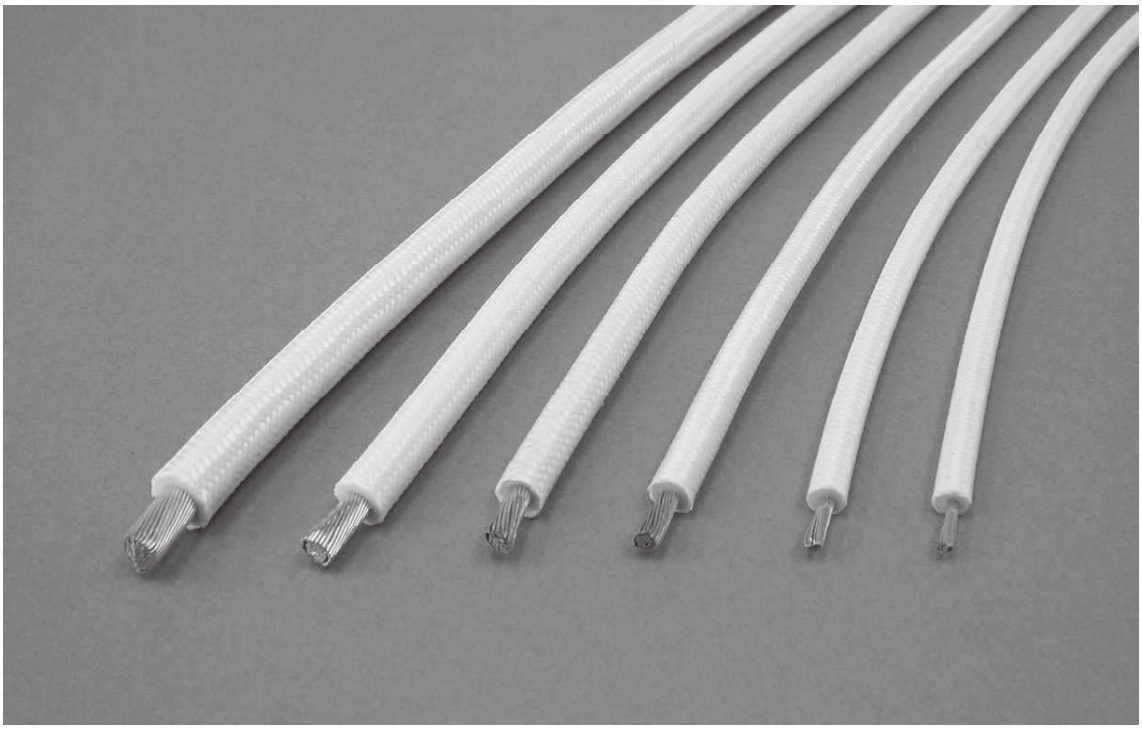

LKGBは電気炉、電熱機器、その他各種高温機器の内部配線及び耐熱性を必要とする口出し部に用いる柔軟性に富んだ電線です。耐熱温度は180℃です。

・導　体：スズメッキ軟銅線をヨリ合せしたもの。
・絶縁体：シリコンゴムコンパウンドを同心円上に均一に被覆したもの。
・外　装：ガラス編組＋シリコンワニス含浸
・色　別：標準　白色（黒色もあります）

■構成　耐圧：６００V仕様

商品コード	型番	長さ [m]	サイズ SQ[mm]	導体構成 [本/mm]	導体外径 [mm]	標準仕上り外径 [mm]	基準電流値 [A]
200NW	LK05	50	0.75	30/0.18	1.2	4.4	14
201NW	LK010	100					
202NW	LK105	50	1.25	50/0.18	1.5	4.7	19
203NW	LK110	100					
204NW	LK205	50	2	37/0.26	1.8	5.0	27
205NW	LK210	100					
206NW	LK305	50	3.5	45/0.32	2.5	5.7	37
207NW	LK310	100					
208NW	LK505	50	5.5	35/0.45	3.1	6.3	49
209NW	LK510	100					
210NW	LK805	50	8	50/0.45	3.7	6.9	61
211NW	L810	100					
212NW	LK1405	50	14	88/0.45	4.9	8.3	88
213NW	LK1410	100					
214NW	LK2205	50	22	7/20/0.45	7.0	11.0	115
215NW	LK2210	100					

※許容電流値についてはp386をご参照願います。

ニッケルガラス被覆耐熱電線（NiGB）

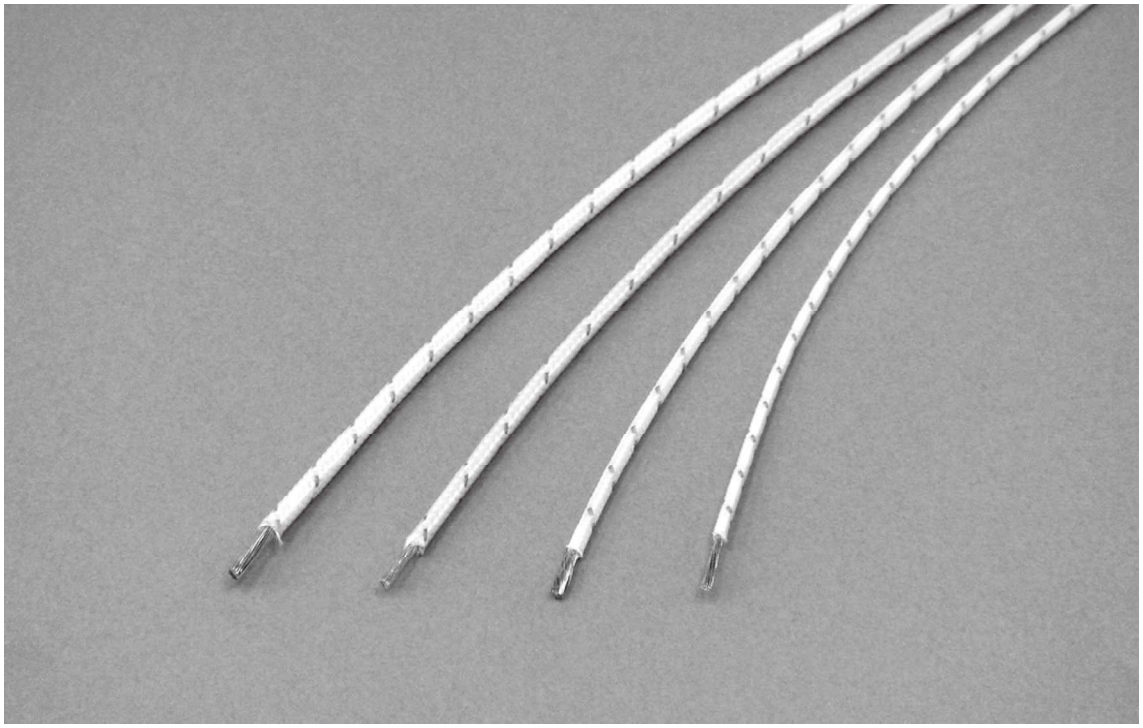

■NiGB

NiGBは、外観はGBと変わりませんが導体に純ニッケルを使用しているため、中高温用の耐熱線として使用できます。

- 導　体：純ニッケル線を撚合せしたもの。
- 絶縁体：ガラス2重（2重横巻）巻＋ガラス1重編組＋ワニス含浸
- 色　別：白色＋赤色スパイラル
- 連続使用温度：250℃～300℃

■構成

商品コード	型番	長さ [m]	サイズ SQ[mm^2]	導体構成 [本／mm]	導体外径 [mm]	標準仕上り 外径[mm]	基準電流値 [A]
300NW	NB05	50	0.75	14／0.26	1.2	1.94	8
301NW	NB010	100					
302NW	NB105	50	1.25	24／0.26	1.5	2.64	10
303NW	NB110	100					
304NW	NB205	50	2	37／0.26	1.8	2.94	15
305NW	NB210	100					
306NW	NB305	50	3.5	22／0.45	2.5	3.64	25
307NW	NB310	100					
308NW	NB505	50	5.5	35／0.45	3.1	4.24	30
309NW	NB510	100					
310NW	NB805	50	8	50／0.45	3.7	5.10	40
311NW	NB810	100					
312NW	NB1405	50	14	7／12／0.45	5.4	6.90	55
313NW	NB1410	100					
314NW	NB2205	50	22	7／20／0.45	7.0	8.80	70
315NW	NB2210	100					

※許容電流値についてはp386をご参照願います。

ニッケルガラス被覆耐熱電線（NBGB）

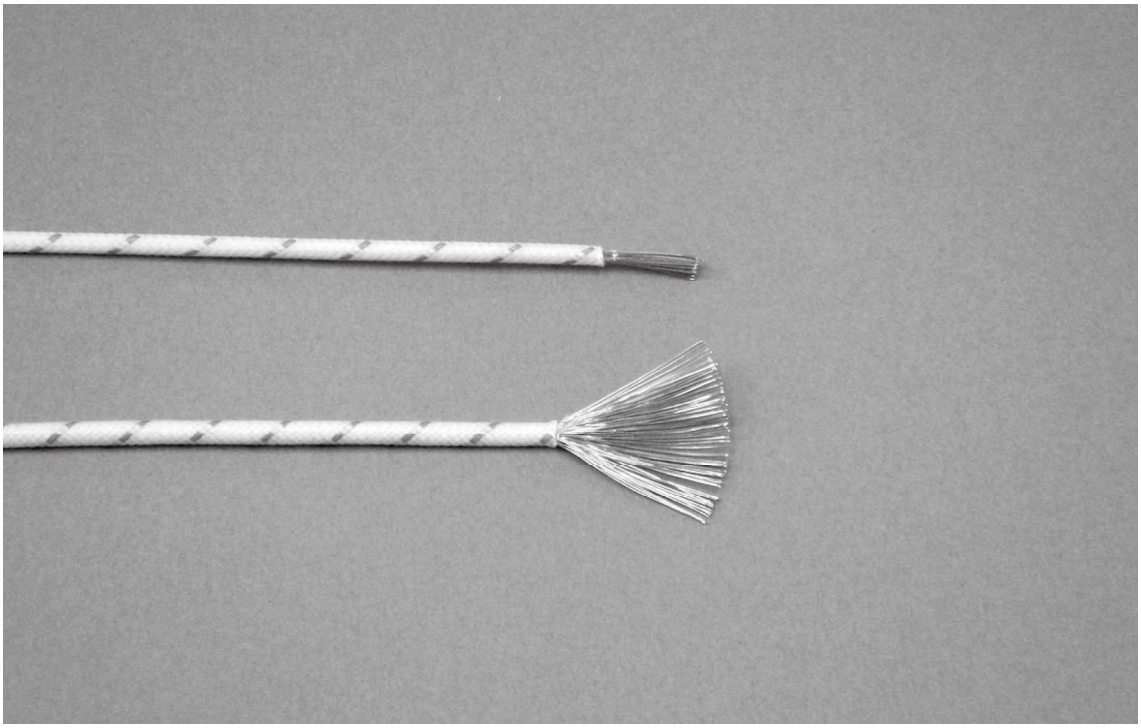

■NBGB

NiGBの導体材料を純ニッケル線60%，真ちゅう線40%にしたものです．耐熱温度200～250℃，サイズは0.75SQ・1.25SQ・2.0SQがありＮｉＧＢより安価となっています

■構成

商品コード	型番	長さ [m]	サイズ SQ[mm²]	導体構成 [本／mm]	導体外径 [mm]	標準仕上り 外径[mm]	基準電流値 [A]
316NW	NBG05	50	0.75	30／0.18	1.2	1.94	10
317NW	NBG010	100					
318NW	NBG105	50	1.25	50／0.18	1.5	2.24	14
319NW	NBG110	100					
320NW	NBG205	50	2.0	79／0.18	1.8	2.54	18
321NW	NBG210	100					

※許容電流値についてはp387をご参照願います。

シリグラス耐熱線（NSBL）

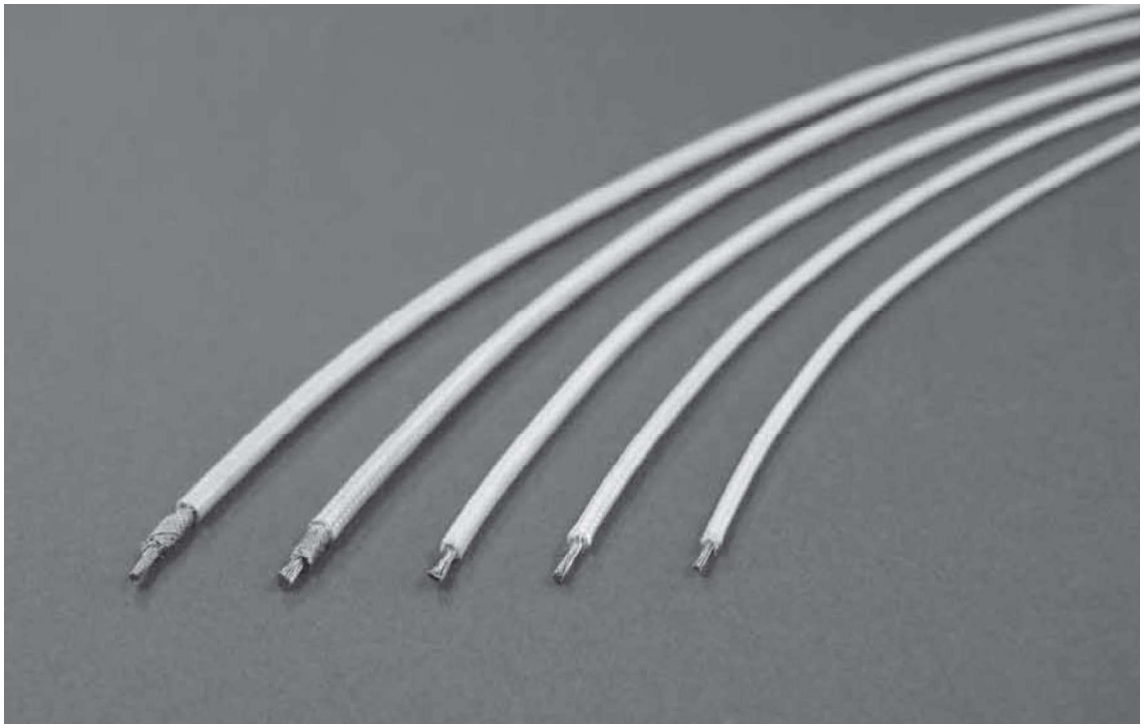

NSBLは、連続使用温度400℃（ワニス無処理品は500℃）に耐え、仕上り外径も細く可たん性に優れ、短時間の使用であれば最高700℃までの特殊配線用に仕様できます。

- 導　体：純ニッケル線
- 絶縁体：シリグラスヤーン2重巻（あるいは編組）を施しその上に1重編組し、耐熱ワニスを含浸する。
- 色　別：白色
- 電　圧：200V

■構成

商品コード	型番	長さ [m]	サイズ SQ[mm^2]	導体構成 [本／mm]	導体外径 [mm]	標準仕上り外径[mm]	基準電流値 [A]
400NW	NL05	50	0.75	14／0.26	1.2	2.50	10
401NW	NL010	100					
402NW	NL105	50	1.25	24／0.26	1.5	2.80	15
403NW	NL110	100					
404NW	NL205	50	2	37／0.26	1.8	3.10	20
405NW	NL210	100					
406NW	NL305	50	3.5	22／0.45	2.5	3.70	30
407NW	NL310	100					
408NW	NL505	50	5.5	35／0.45	3.1	4.40	40
409NW	NL510	50					
410NW	NL805	50	8	50／0.45	3.7	5.00	50
411NW	NL810	100					
412NW	NL1405	50	14	7／12／0.45	5.4	6.90	70
413NW	NL1410	100					
414NW	NL2205	50	22	7／20／0.45	7.0	8.50	90
415NW	NL2210	100					

※許容電流値についてはp387をご参照願います。

FEP テフロン電線

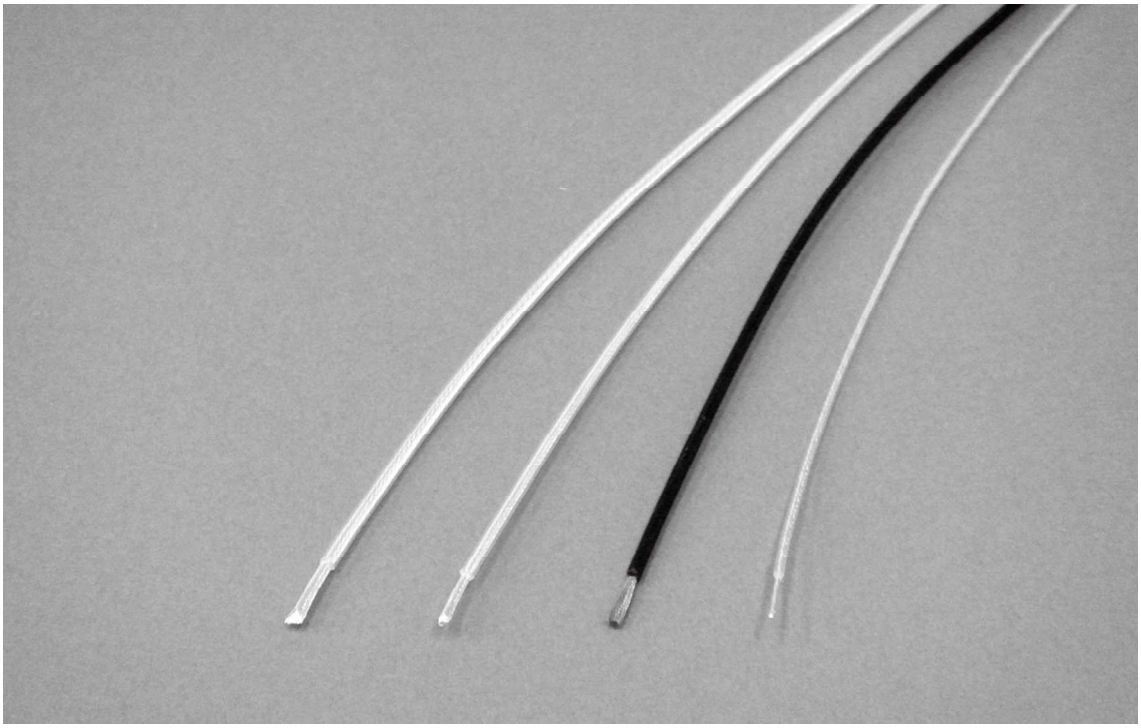

FEP テフロン電線は、耐薬品性、耐候性、耐老化性、不燃性が要求される機器内部配線及び口出し線に利用されます。

・導　　体：軟導線に銀メッキ（SA）あるいはスズメッキ（TA）を施した撚線
・絶 縁 体：FEPを均一に被覆
・　色　　：標準は自然色
・使用温度：－250℃～＋200℃

■構成

商品コード	型番	長さ [m]	サイズ SQ[mm²]	導体構成 [本／mm]	導体外径 [mm]	標準仕上り 外径[mm]	基準電流値 [A]
500NW	FE05	50	0.75	30／0.18	1.2	2.0	14
501NW	FE010	100					
502NW	FE105	50	1.25	50／0.18	1.5	2.3	19
503NW	FE110	100					
504NW	FE205	50	2	37／0.26	1.8	2.6	27
505NW	FE210	100					
506NW	FE305	50	3.5	45／0.32	2.5	3.3	37
507NW	FE310	100					
508NW	FE505	50	5.5	35／0.45	3.1	4.1	49
509NW	FE510	50					
510NW	FE805	50	8	50／0.45	3.7	4.9	61
511NW	FE810	100					
512NW	FE1405	50	14	88／0.45	4.9	6.3	88
513NW	FE1410	100					
514NW	FE2205	50	22	7／20／0.45	7.0	8.6	115
515NW	FE2210	100					

※許容電流値についてはp387をご参照願います。

シリコンゴムキャプタイヤ（SRCT）

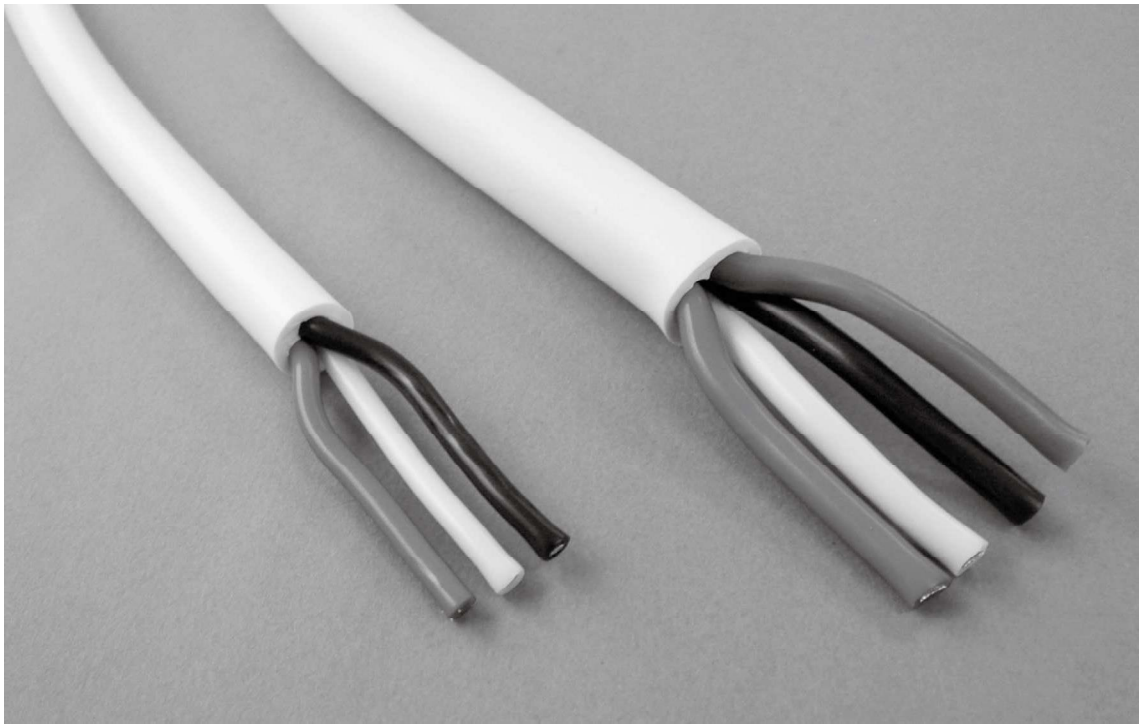

SRCTはシリコンゴム絶縁電線で、周囲温度180℃以下の条件下で交流電圧600V以下で器内配線用として使用できます。

・導　　体：スズメッキ軟銅撚線
・絶 縁 体：シリコンゴム
・　色　　：白色

■線芯の色別

線芯数	色別色
単芯	黒
2 芯	白
3 芯	赤
4 芯	緑

■構成

商品コード	型番	長さ [m]	サイズ SQ[mm²]	導体構成 [本／mm]	導体外径 [mm]	仕上り外径 [mm]				基準電流値 [A]
						単芯	2 芯	3 芯	4 芯	
600NW	SR05	50	0.75	30／0.18	1.2	6.3	9.6	10.8	11.8	14
601NW	SR010	100								
602NW	SR105	50	1.25	50／0.18	1.5	6.6	10.8	11.3	12.8	19
603NW	SR110	100								
604NW	SR205	50	2	37／0.26	1.8	7.2	11.3	12.3	13.3	27
605NW	SR210	100								
606NW	SR305	50	3.5	45／0.32	2.5	8.0	12.8	13.8	15.3	37
607NW	SR310	100								
608NW	SR505	50	5.5	35／0.45	3.1	8.8	14.2	15.3	17.3	49
609NW	SR510	50								
610NW	SR805	50	8	50／0.45	3.7	9.5	15.6	16.7	19.0	61
611NW	SR810	100								
612NW	SR1405	50	14	88／0.45	4.9	11.9	20.0	21.5	24.0	88
613NW	SR1410	100								

※1m単位の小ロット販売も可能です。